Voor overige maten, zie FAG CF85 WB480 LHD + FAG CF75 WB430+480 LHD. (blad 1+3)
For another dimensions, see FAG CF85 WB480 LHD + FAG CF75 WB430+480 LHD. (sheet 1+3)

Getekende situatie FT CF85 "SL"-"SH"
Drawing represents FT CF85 "SL"-"SH"

"SL"-"SH"

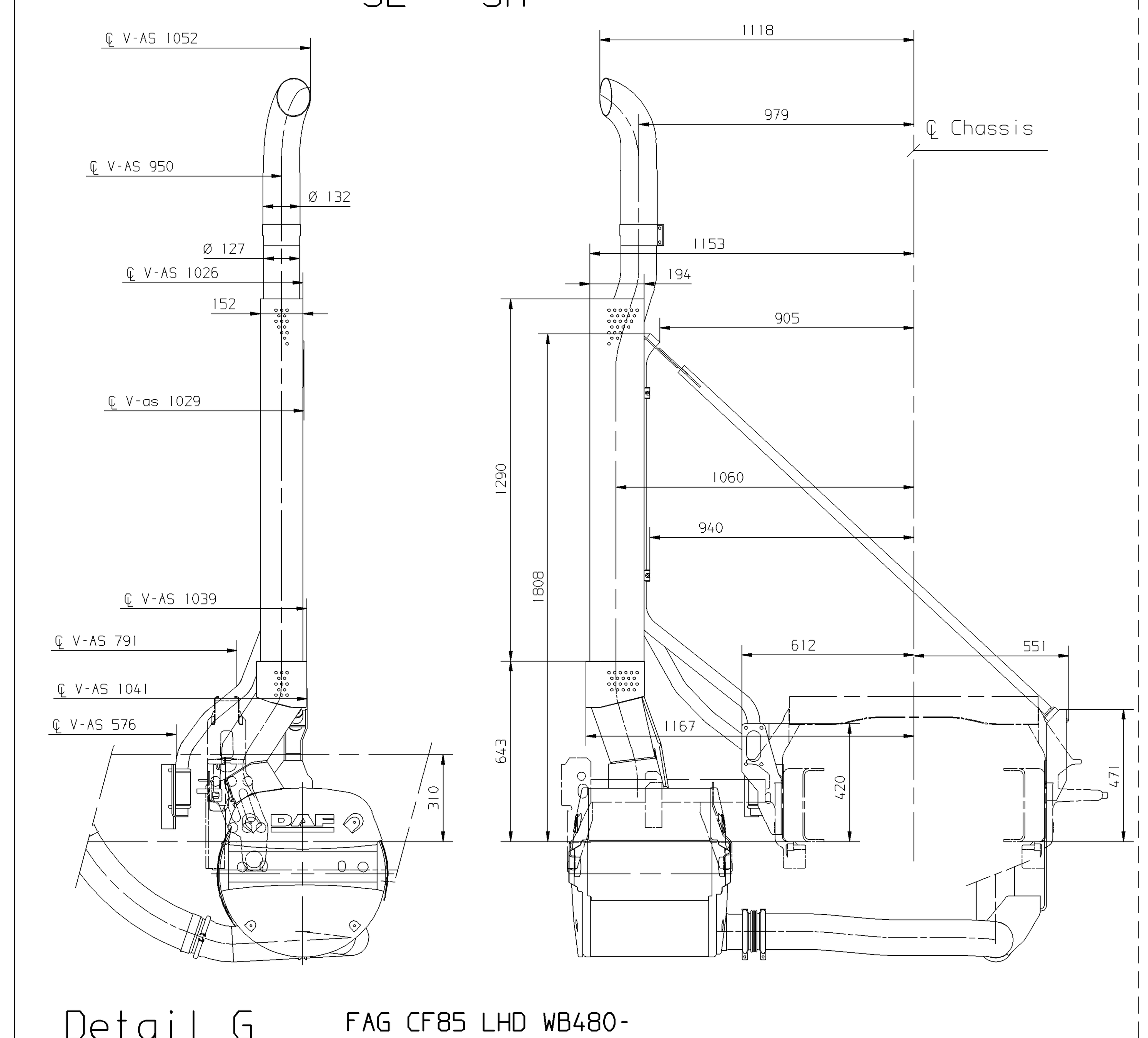

Detail G

FAG CF85 LHD WB480-
FAG CF75 LHD WB430+480

CF75 met nademper
CF75 with silencer

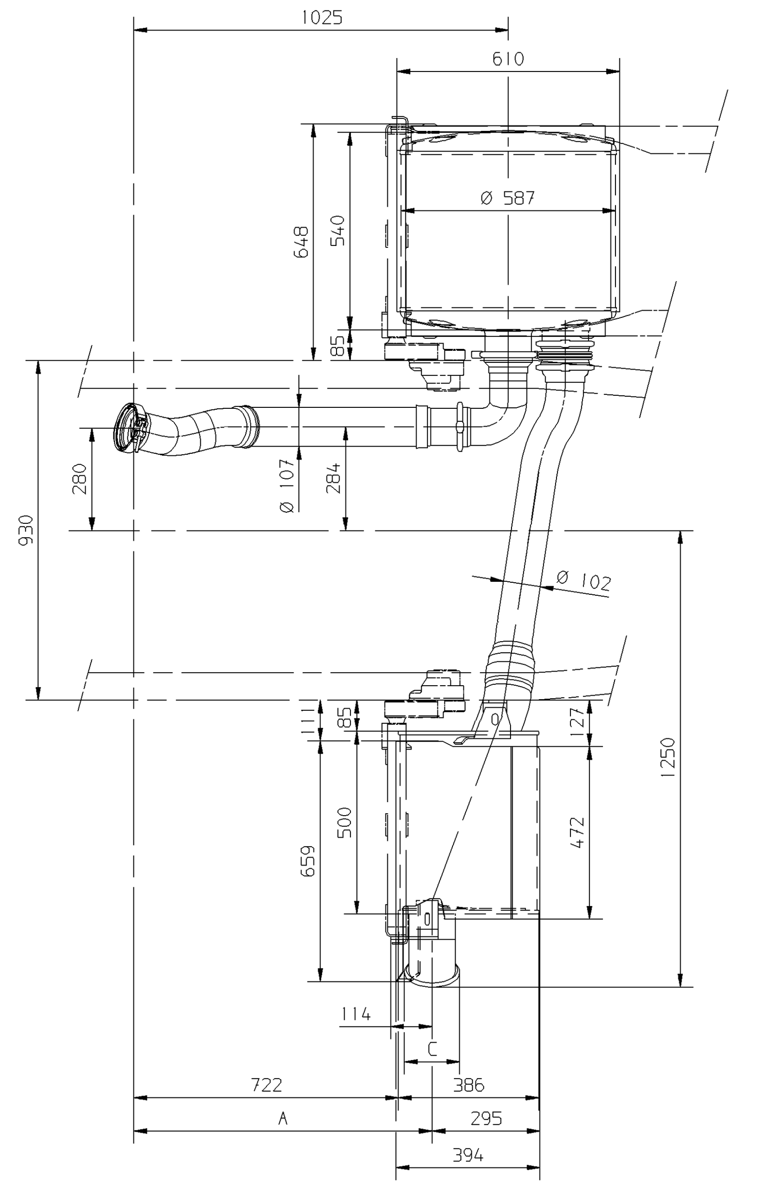

	A	B	C	D
FT zonder side skirts- FA-FAS/R-FAN-FAT-FAG	816	313	151	129
FT met side skirts	784	344	150	133

℄ V-AS

	E
FT 1)+2)	989
FT 2)-FA 1)+2)-FAG	1037
FA 3)-FAS/R-FAN 2)+3)-FAT	952

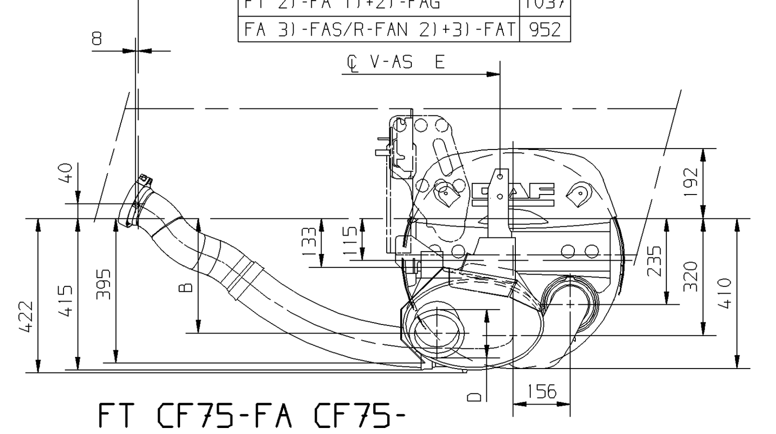

FT CF75-FA CF75-
FAS/R/N CF75-FAT CF75
FAG CF75 WB535+590+660 LHD

Resonator
met/zonder side skirts
Resonator
with/without side skirts

Voor overige maten, zie CF75
nademper zonder side skirts
For another dimensions, see CF75
after silencer without side skirts

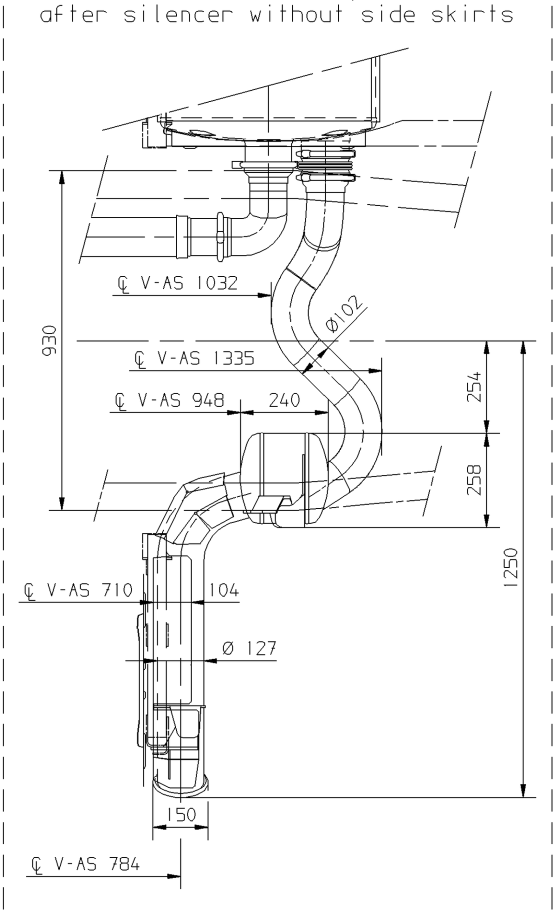

FT CF75+FA CF75-
FAS/R/N CF75-FAT CF75-
FAG CF75 WB535-590-660 LHD

	A
FT 1)+2)	989
FT 2)-FA 1)+2)-FAG	1037
FA 3)-FAS/R-FAN 2)+3)-FAT	952

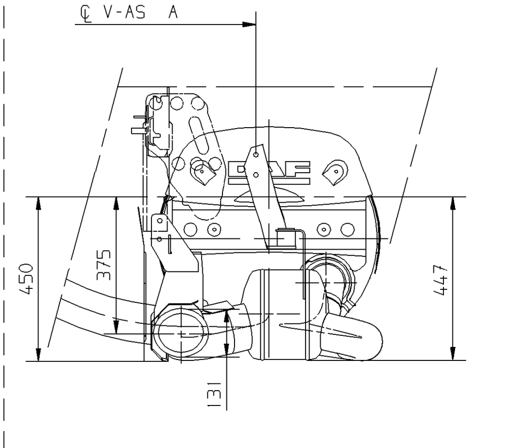

Voor overige maten, zie CF75
For another dimensions, see CF75

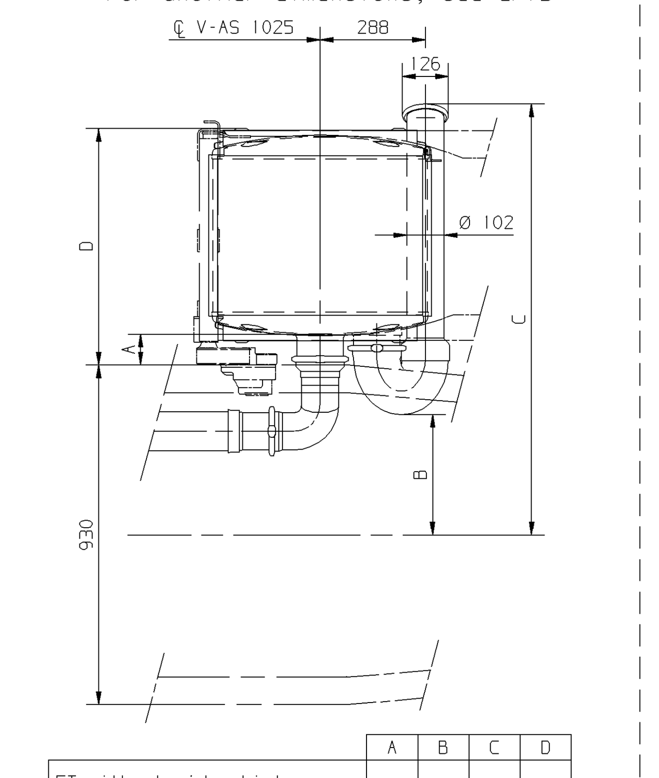

	A	B	C	D
FT without side skirts- FT rightside free- FA-FAS/R/N-FAT- FAN WB380+420+440 left free- FAT WB455+500 left free	85	330	1180	648
FT with side skirts			1270	
FAG RHD	205	450	1232	768

FT CF75-FA CF75-
FAS/R/N CF75-FAT CF75
FAG CF75 RHD-
FAN/FAT CF75 RHD left free

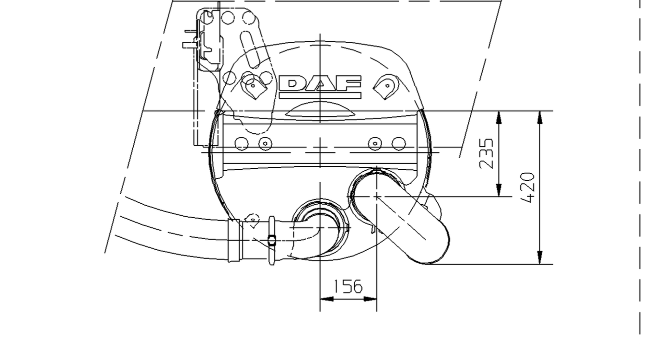

Detail G

Voor overige maten, zie FT CF75
For another dimensions, see FT CF75

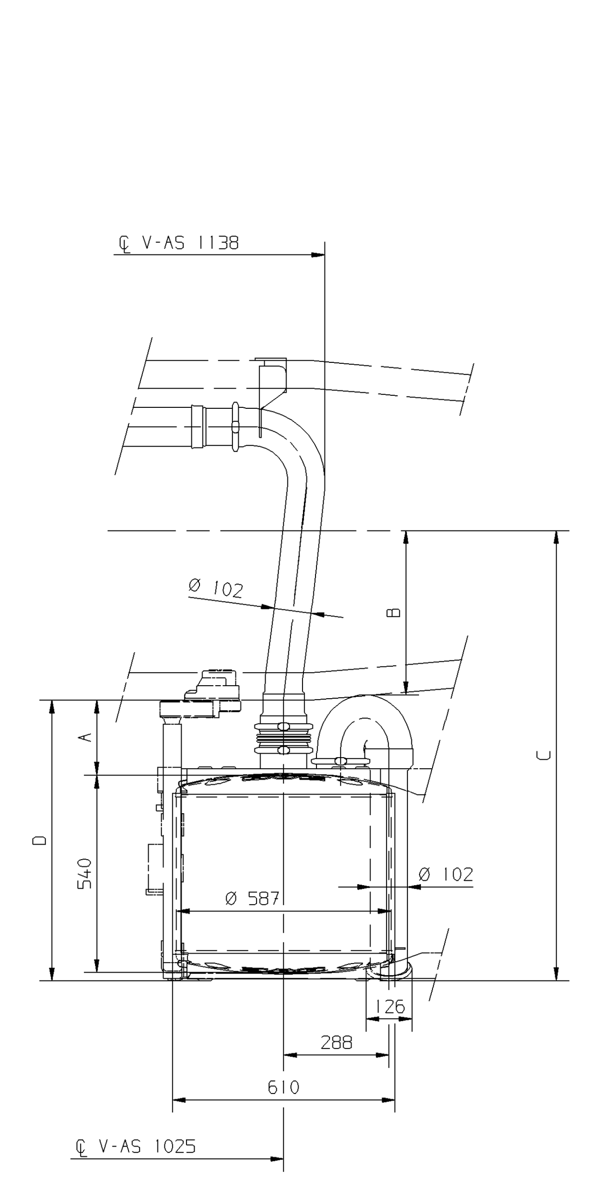

	A	B	C	D
FAN CF75 WB380 t/m 480 right free 2000mm	85	330	1112	648
FAG CF75 LHD WB430+480	205	450	1232	768

FAG CF75 LHD WB430+480-
FAN CF75 WB400 t/m 480 right free 2000mm

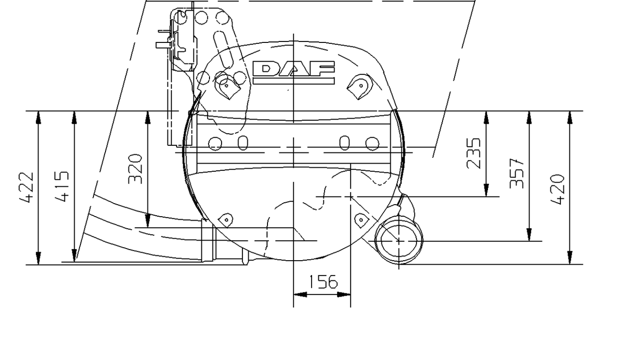

Voor overige maten, zie CF75
For another dimensions, see CF75

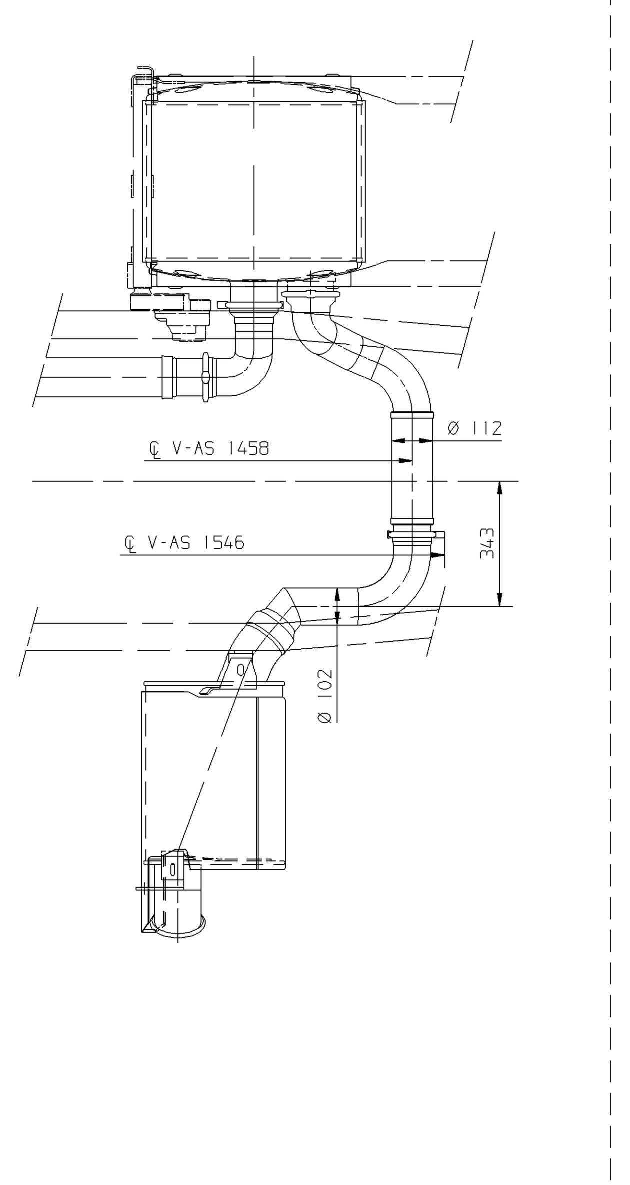

Allison versnellingsbak uitvoering
Allison gearbox version

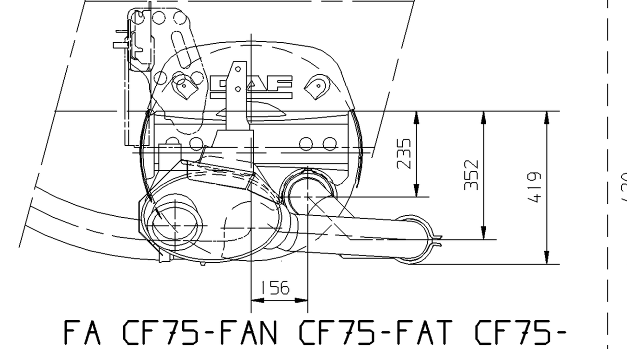

FA CF75-FAN CF75-FAT CF75-
FAG CF75 LHD WB535+590+660

Voor overige maten, zie FT CF75 - FAG CF75 LHD
For another dimensions, see FT CF75 - FAG CF75 LHD

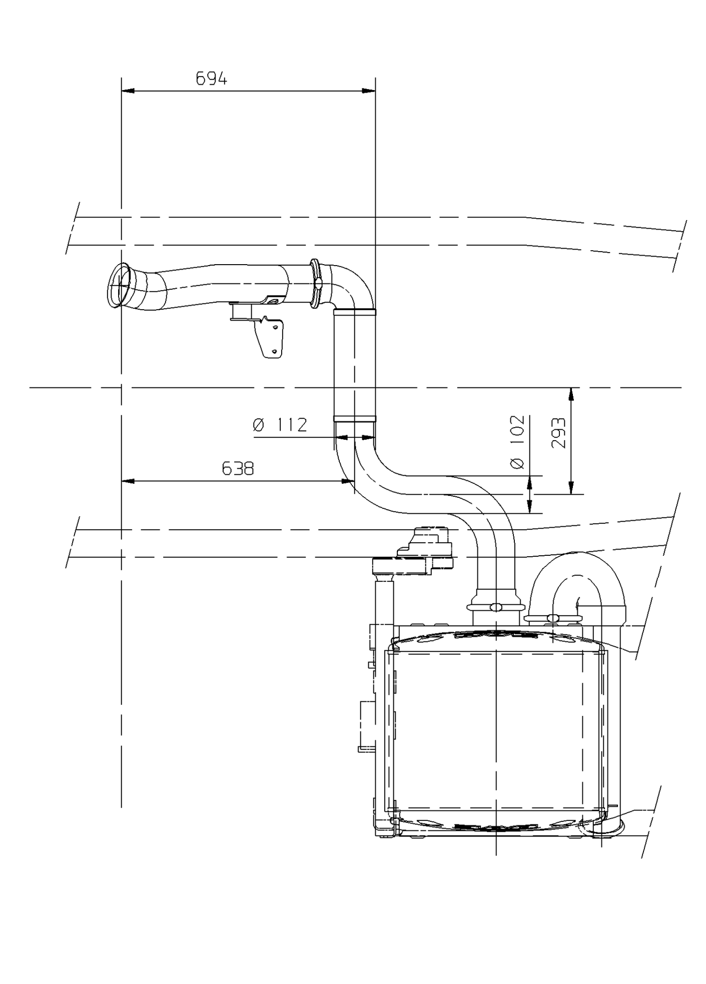

Allison versnellingsbak uitvoering
Allison gearbox version

℄ V-AS

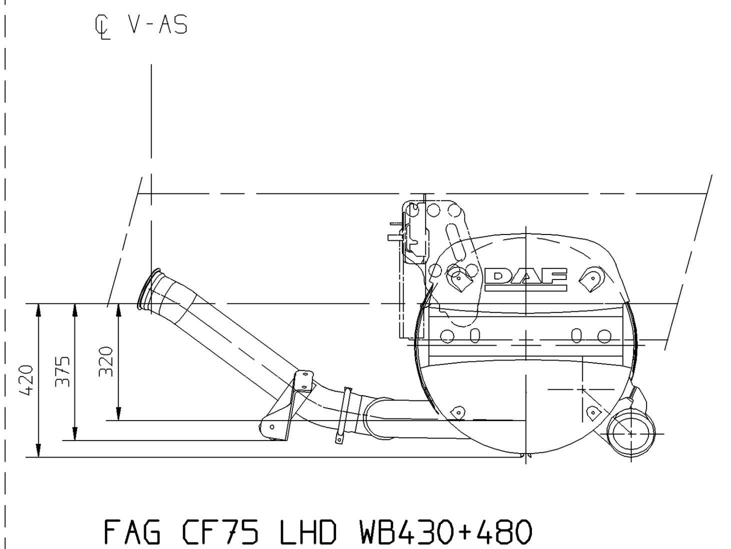

FAG CF75 LHD WB430+480

GEEN MATEN VAN TEKENING OPMETEN.
WIJZIGINGEN ZONDER VOORAFGAANDE KENNISGEVING VOORBEHOUDEN.
VOOR UITVOERING VAN HET VOERTUIG RAADPLEGE
MEN DE ORDERBEVESTIGING.
VOOR AFMETINGEN VAN DE LANGSLIGGERS ZIE DETAIL:B.

DO NOT SCALE DRAWING.
SUBJECT TO MODIFICATION WITHOUT PRIOR NOTICE.
PLEASE SEE NOTE FOR DEFINITE VEHICLE LAY-OUT.
FOR THE SECTIONAL DIMENSIONS OF THE MAIN GIRDERS,
SEE DETAIL:B.

NE RIEN RELEVER DU DESSIN.
SOUS RESERVE DE MODIFICATIONS SANS AVIS PREALABLE.
VEUILLEZ CONSULTER LE BON DE COMMANDE
POUR L EQUIPEMENT DU VEHICLE CONCERNE.
EN CE QUI CONCERNE LA SECTION DES LONGERONS VOIR DETAIL:B.

KEINE ZEICHNUNGSMASSE AUFMESSEN.
ANDERUNGEN OHNE VORANKUNDIGING VORBEHALTEN.
DIE AUSFUHRUNG DES BETREFFENDEN FAHRZUEGS
ENTNEHME MAN DER AUFTRAGSBESTATIGUNG.
FUR DIE SCHNITTMASSE DER LANGSTRAGER SIEHE DETAIL:B.

DETAIL G CF75/85.

"D" = DAGKABINE / DAY KAB / CABINE COURTE / NORMALFAHRERHAUS
"SL" = SLAAPKABINE / SLEEPER KAB / CABINE PROFONDE / FERNFAHRERHAUS
"SH" = SLAAPHOOGKABINE / HIGH-ROOF SLEEPER KAB / CABINE PROFONDE SURELEVEE / GRObRAUMFERNFAHRERHAUS

℄ V-AS = ℄-VOORAS / -FRONT AXLE / -ESSIEU AVANT / -VORDERACHSE
℄ A-AS = ℄-ACHTERAS / -REAR AXLE / -ESSIEU ARRIERE / -HINTERACHSE
℄ TANDEM = ℄-TANDEM / -TANDEM / -TANDEM / -TANDEM

1) = BLADVERING - VOOR + ACHTER / LEAF SUSPENSION - FRONT + REAR / SUSPENSION A LAMES - AVANT + ARRIERE / BLATTFEDERUNG - VORN + HINTEN

℄ SLEEPAS = ℄-SLEEPAS / -TRAILLING AXLE / -ESSIEU FOU / -NACHLAUFACHSE

2) = BLADVERING - VOOR + LUCHTVERING -ACHTER / LEAF SUSPENSION - FRONT + AIR SUSPENSION - REAR / SUSPENSION A LAMES - AVANT + SUSPENION PNEUMATIQUE -ARRIERE / BLATTFEDERUNG - VORN + LUFTFEDERUNG - HINTER

3) = LUCHTVERING - VOOR + ACHTER / AIR SUSPENSION - FRONT + REAR / SUSPENSION PNEUMATIQUE - AVANT + ARRIERE / LUFTFEDERUNG - VORN + HINTEN

℄-KAB = ℄-KABINE / -KAB / -CABINE / -FAHRERHAUS

modification description	date	drawn by	auth. by	mod.no.	issue
* Voor wijzigingen zie blad 1.	080707	RBO		10663	06
* Voor wijzigingen zie blad 1.	080225	RBO		10663	05
* Voor wijzigingen zie blad 1.	070416	RBO		10663	04
* Voor wijzigingen zie blad 1.	060918	RBO		10663	03
* Voor wijzigigngen zie blad 1.	060328	RBO		10663	02

general tolerances	
tolerance principle	
for drawing interpretation, see DAF standard:	
material	
title	DETAILS G CF75/85 + XF105 Proj. 10680+10820+10841
surfaces/corners	
heat/surface treatment	/
size	SP
scale	1:20
sheet	3 of 4
model number	
authorised by	
date	
paint specification	
third angle projection	
drawn by	R. Bosmans
date	050427
prod.grp spec.	
spec. indicat.	
drawing/issue number	1668103/06
source	
replacement for	
replaced by	

This drawing is the property of DAF-Trucks N.V. Eindhoven, The Netherlands and may not be copied in whole or in part without the prior written consent of the owner.

CAD Unigraphics II