Specification sheet

XB 190

FA 4X2 Cabinato, 08t

ENGINES
XB NewGen 170 PX-5 (124 kW / 169 hp)
XB NewGen 190 PX-5 (139 kW / 189 hp)
XB NewGen 210 PX-5 (153 kW / 208 hp)
XB NewGen 230 PX-7 (167 kW / 227 hp)

GVM[1)]	GCM[2)]
7490 kg	7490 kg
Max. front 3600 kg	
Max. rear 5000 kg	

038F3802AAAA - 202345C - 18-08-2023

DAF Trucks (Schweiz) AG, 5506 Mägenwil, www.daf.ch

ESTERNO DELLA CABINA

Day Cab con paraurti in acciaio, vetri colorati e alzacristalli elettrici. Specchi retrovisori principali e specchi grandangolari riscaldati elettricamente. Larghezza cabina 2130 mm.; Specchi retrovisore a regolazione elettrica; Staffe specchi, carrozzeria 2,50-2,60 m; Specchio visione anteriore; Videocamera per vista posteriore, predisposizione.

Optional

02576 Day Cab estesa
02106 cabina con cuccette
01173 Sospensioni meccaniche cabina
01605 Sospensioni meccaniche della cabina rinforzate
09983 Fendinebbia
09984 Fendinebbia e luci per curve
06629 Due fari di emergenza
02083 Due fari rotanti a LED
07343 Finestrino del marciapiede sulla porta passeggero
00915 Senza vetro lat./con vetro post. singolo
09101 Vetro colorato verde, riscaldato
03605 Staffe specchi, carrozzeria 2,10-2,29 m
09282 Staffe specchi, carrozzeria 2,30-2,40 m
09283 Staffe specchi, carrozzeria 2,40-2,50 m

AERODINAMICA

Optional

09286 Spoiler per tetto predisposto
06776 Spoiler per tetto regolabile
07109 Spoiler per tetto regolabile alto (set)
07092 Spoiler per tetto regolabile basso (set)
09287 Predisp. fenders laterali
07112 Fender laterali lunghi (set)

COLORI

; Pannello fari e paraurti: Stone Grey; Gradini cabina e parafango Stone Grey; Colore telaio grigio..

Optional

06485 Pannello fari e paraurti: colore cabina
01109 Gradini cabina e parafango in colore cabina
16153 Colori di cabina e telaio

ABITACOLO CABINA

Guida a sinistra (LHD); Piantone sterzo a regolazione manuale; Sedile conducente: con sospensione pneumatica; Sedile passeggero: fisso, velluto; Vano nel tunnel motore.

Optional

01847 Guida a destra (RHD)
09271 Volante, pelle, colore nero
03516 Piantone sterzo a regolazione pneumatica
00967 Cinture di sicurezza rosse
16158 Tipi di sedile
04346 Lettino inferiore, altezza normale
03703 Riscaldatore ausiliario cabina Air Top 2000
04246 Botola tetto, comando manuale
04258 Botola tetto, comando elettrico

COMUNICAZIONE E GESTIONE DI GUIDA

Connettore FMS, predisposizione; Tachigrafo digitale, Stoneridge 1C versione G2V2; Driver Performance Assistant.

Optional

07706 Assenza DAF Connect
16155 Impianto audio, marchi e tipi

SICUREZZA E PROTEZIONE

Riconoscimento limiti di velocità; Rilevamento della sonnolenza DAF; Assistenza alla partenza.

Optional

08631 Airbag (conducente) e 2 tendicintura di sicurezza
07414 Avvertenza retromarcia con volume automatico
01723 Senza segnalazione di retromarcia
16156 Pacchetti EC-ADR

SOSPENSIONI E ASSALI

Ant.: 3,60 t, paraboliche, F36; Post.: 5,00 t, parab., SR5.14.

Optional

01927 Anteriori a molla paraboliche rialzate, Heavy Duty
07368 Molle anteriori paraboliche, Heavy Duty
01372 Molle pneumatiche posteriori
01983 Posteriori a molla, paraboliche, rialzate, HD
00369 Molle posteriori paraboliche, asimmetriche
08031 Molle post. paraboliche, Heavy Duty
01959 Posteriori a molla paraboliche, rialzate

RUOTE E PNEUMATICI

Assali anteriori: 215/75R17.5; Assali motore posteriori: 215/75R17.5; Goodyear; Anelli di protezione cerchi argento.

Optional

06764 Anelli di protezione cerchi neri
16152 Marchi e tipi di pneumatici

CATENA CINEMATICA

Motore PX-5, motore diesel 4 cilindri, 4,5 litri. Potenza 139 kW (189 CV) a 2300 giri/min. Coppia massima 745 Nm a 1200-1700 giri/min.; Emissioni di scarico Euro 6; Cambio manuale, 6 marce; Rapporto al cambio 6,58-0,78; Rapporto al ponte 3.31.

Optional

07667 Cambio automatico PowerLine, 8 marce
01879 Rapporto al ponte 3.73
02800 Rapporto assale posteriore 4,10
02808 Rapporto assale posteriore 4,56
02843 Bloccaggio del differenziale meccanico

IMPIANTO FRENANTE

Freno motore allo scarico.

Optional

06195 Comando freno stazion. con posizione di controllo
09524 Freno di stazionamento con avvertenza vocale
09525 Com. freno staz. con pos. controllo e avv. vocale

TELAIO

Passo 3,55 m/sbalzo posteriore 1,98 m; Altezza longherone 210 mm; Unità EAS lato dx, scarico dx rivolto indietro; Scatola batteria SX, senza supp. ruota di scorta; Serbatoio del carburante in plastica da 110 l; Serbatoio dell'AdBlue® da 30 l, lato dx del telaio; Paraspruzzi.

Optional

04426 Batterie a SX, supp. ruota scorta in sbalzo post.
04439 Scatola batt sin, supporto ruota scorta dest
01623 Barra paraincastro posteriore
02011 Supporto ruota di scorta nello sbalzo posteriore
07071 Supporto ruota di scorta lato destro
03323 Luci posteriori con LED

EQUIPAGGIAMENTO RIMORCHIO

Traversa posteriore.

038F3802AAAA - 202345C - 18-08-2023

Optional

06779 Traversa D85-Dc70-V25, senza giunto, montata

06657 Trav. D85-Dc70-V25, giunto D85, montati

01185 Trav. D85-Dc70-V25, giunto a sfera D85, montato

04661 Valore D della traversa D = 8,5

CARROZZERIE E PREDISPOSIZIONI PER CARROZZERIA

Senza modulo allestitore (BBM); Connettore applicazione telaio; Schema fori di collegamento standard carrozzeria.

Optional

09952 Modulo allestitore (BBM) Full

06691 Connettore applicaz. parte anteriore cabina

02950 Connettore applicazione per piattaforma idraulica

09240 Connettore applicaz. per veicolo raccolta rifiuti

01502 Senza luci d'ingombro laterali

00126 Collegamento carrozzeria BAM 1, consolle tipo B

07487 Collegamento carrozz. BAM 1, con staffe separate.

07488 Collegamento carrozz. BAM 3, con staffe separate.

PRESA DI FORZA (PTO)

Optional

06624 Presa di forza al motore anteriore indiretta

06785 Presa forza motore ant., pred. generatore 22,5 kW

06282 PTO mot. post. a ore 13, permanente, comando pompa

16148 Tipi di PTO e posizioni

ALIMENTAZIONE A 24 V

Alternatore 80 A, batterie 2x 125 Ah..

Optional

01897 Alternatore 100 A

08797 Batterie 2x175Ah

GVM E GCM

MTT tecnica relativa a peso telaio max 7490 kg; MTC tecnica relativa a trasmissione uguale a MTT.

Optional

08643 MTT tecnica relativa a peso telaio max 7500 kg

08644 MTT tecnica relativa a peso telaio max 8300 kg

03428 MTC max 16000 kg relativa a trasmissione

00054 MTC max 18000 kg relativa a trasmissione

03700 MTC tecnica relativa a trasmissione = MTT+3500 kg

CONDIZIONI DI UTILIZZO

Separatore di umidità, riscaldato; Presa d'aria inferiore.

Optional

01282 Clima moderato

04256 Separatore di umidità, non riscaldato

04482 Presa d'aria in alto dietro alla cabina

09960 Presa d'aria sul tetto cabina

04793 Piastra di protezione radiatore

CONSEGNA VEICOLO

Serie di attrezzi standard.

Optional

06491 Serie di attrezzi Europa Orientale

Go to DAF.com to configure your own perfect DAF.

038F3802AAAA - 202345C - 18-08-2023

XB 190

FA 4X2 Cabinato, 08t

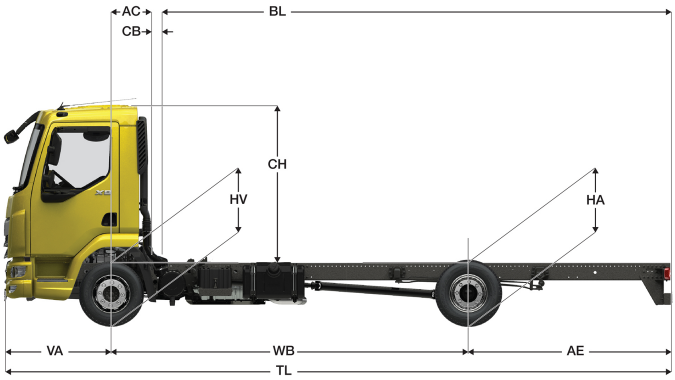

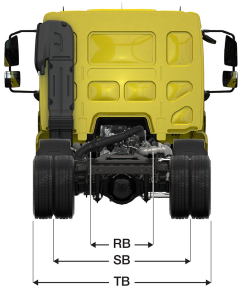

	Wheelbase - AE		Unladen weight[4]			Gross Carrying Capacity			Variable dimensions									
	WB	AE[5]	Front	Rear	Total	Front	Rear	Total	AC	CB[6]	CH[7]	BL[8]	BL	TL	HA[9]	HA[10]	TK [11]	TW[12]
DAY CAB	3,15	1,73	2381	722	3103	1219	4278	4387	0,33	0,12	1,84	3,65	5,24	6,16	1,02	0,89	10,81	12,15
	3,55	1,98	2382	738	3121	1218	4262	4369	0,33	0,12	1,84	4,23	6,02	6,81	1,02	0,89	11,78	13,14
	3,90	2,23	2384	753	3137	1216	4247	4353	0,33	0,12	1,84	4,73	6,71	7,41	1,02	0,89	12,63	14,01
	4,30	2,43	2394	776	3170	1206	4224	4320	0,33	0,12	1,84	5,31	7,51	8,01	1,01	0,89	13,61	15,01
	4,65	2,75	2399	798	3197	1201	4202	4293	0,33	0,12	1,84	5,80	8,20	8,68	1,01	0,89	14,47	15,88
	5,00	2,83	2408	805	3213	1192	4195	4277	0,33	0,12	1,84	6,32	8,89	9,11	1,01	0,89	15,33	16,75
	5,40	2,43	2428	792	3220	1172	4208	4270	0,33	0,12	1,84	6,94	9,74	9,11	1,01	0,90	16,31	17,75
SLEEPER CAB	WB	AE[5]	Front	Rear	Total	Front	Rear	Total	AC	CB[6]	CH[7]	BL[8]	BL	TL	HA[9]	HA[10]	TK [11]	TW[12]
	3,55	1,98	2489	755	3244	1111	4245	4246	0,73	0,00	1,94	3,79	5,63	6,81	1,02	0,89	11,78	13,14
	3,90	2,23	2492	769	3261	1108	4231	4229	0,73	0,00	1,94	4,30	6,34	7,41	1,02	0,89	12,63	14,01
	4,30	2,43	2504	790	3294	1096	4210	4196	0,73	0,00	1,94	4,90	7,16	8,01	1,01	0,89	13,61	15,01
	4,65	2,75	2510	812	3321	1090	4188	4169	0,73	0,00	1,94	5,41	7,88	8,68	1,01	0,89	14,47	15,88
	5,00	2,83	2519	818	3337	1081	4182	4153	0,73	0,00	1,94	5,94	8,60	9,11	1,01	0,89	15,32	16,75
	5,40	2,43	2540	804	3344	1060	4196	4146	0,73	0,00	1,94	6,58	9,47	9,11	1,01	0,90	16,31	17,75

OTHER DIMENSIONS VA: 1,28 HV[13]: 0,90 HV[14]: 0,86 RB: 0,86 SB: 1,74 TB[15]: 2,28

1) MTT in conformità con i documenti di omologazione.
2) MTC in conformità con i documenti di omologazione
3) Carico assale con pneumatici di dimensioni standard.
4) Peso telaio e cabina calcolato con: Elementi con specifiche standard solo con 99 litri di carburante, serbatoio AdBlue® vuoto, conducente di 75 kg, tolleranza ± 3%. La modifica della specifiche può avere un impatto importante sul peso del veicolo.
5) Altre dimensioni AE sono disponibili per la maggior parte dei WB. Modifica lo sbalzo posteriore rispetto alla lunghezza della carrozzeria calcolata.
6) Il CB presentato si basa su presa d'aria e/o scarico.
7) L'altezza della cabina è misurata dalla traversa del telaio alla botola chiusa del tetto della cabina.
8) La lunghezza della carrozzeria presentata si basa su un carico distribuito in modo uniforme ed un veicolo caricato fino alla massima capacità di carico dell'assale (valore minimo e massimo consentiti).
9) Altezza da scarico presso il centro dell'assale condotto.
10) Altezza da carico sull' assale motore.
11) TK = diametro di sterzata tra i marciapiedi.
12) TW = diametro di sterzata tra le pareti.
13) Altezza da scarico presso centro assale/i ant.
14) Altezza da carico presso centro assale/i ant.
15) TB è la larghezza totale nella parte posteriore (al centro dell'assale anteriore 255).

038F3802AAAA - 202345C - 18-08-2023

Depending on the vehicle configuration a specific option may not be possible. The availability and specification of this vehicle may differ per country. For further information please contact the DAF organisation. Pictures and technical illustrations are not binding in detail and can differ from the standard specification. Subject to modification without prior notice.