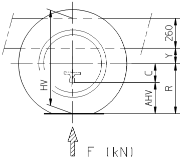
260
Y
C
R
HV
AHV
F (kN)

$HV=R+Y+260$

$AHV_{(min.)}=R-C$

Oph.vooras Suspens. front axle Suspens. essieu avant Aufhaeng. Vorderachse	Voorasbelasting Front axle load Charge'essieu avant Achslast vorn F (kN)	Y (mm)	Vooras Front axle Essieu avant Vorderachse	C (mm)	
Paraboolveer Parabolic spring Ressort parabolique Parabelfeder 75 kN	43	208	**152N**	200	
	43 t/m 75	286 - (1,81 x F)			
	75	150			
	43	268	**152N**	200	FT 85 INQ. N0149 24"-TRILEX
	43 t/m 75	286 - (1,81 x F)			
	75	210			
Paraboolveer Parabolic spring Ressort parabolique Parabelfeder 85 kN	43	219	**172N**	210	LHD
	43 t/m 85	272 - (1,24 x F)			
	85	167			

Voor Bela
SV-SB-TB-

For rolli
SV-SB-TB-

Pour les
SV-SB-TB-

Für belas
SV-SB-TB-

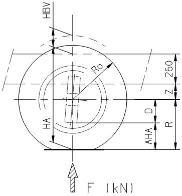
HBV
Ro
260
Z
D
R
HA
AHA
F (kN)

Oph.achteras Suspens. driver axle Suspens. essieu arriere Aufhaeng. Hinterachse	Achterasbelasting Rear axle load Charge'essieu arriere Hinterachse F (kN)	Rijstand Driving position Position de route Fahrstellung Z (mm)	Lage stand Low position Position basse Niedrige Stellung Z (mm)	Hoge positie High position Position haute Hochststand
Luchtvering Air suspension Suspension pneumatique Luftfederung 130 kN	20	212	140	345
	130		120	

$HA=R+Z+260$

$HBV_{(max.)}=Ro-260-Z_{(y.o.y.)}$

$AHA_{(min.)}=R-D$

ste(R)- en Onbelaste(Ro) bandenstralen en
BV-BB maten zie speciale tekening: 1260799.

ng radius Laden(R) and Unladen(Ro) and
BV-BB dimensions see special drawing: 1260799.

rayons des pneumatiques en Charge(R) et à Vide(Ro) et
BV-BB dimensions voir plan no: 1260799.

tete(R) und unbelastete(Ro) Reifenhalbmesser und
BV-BB Masse siehe Zeichnung: 1260799.

Getekende situatie F85.
Drawing represents F85.
Le pln se rapporte au F85.
Situation auf Zeichnung F85.

(y.o.y.)

Verticale invering ijzer op ijzer
Spring bottoming metal on metal
Deflexion verticale métal contre métal
Senkrechte Einfederung bis Anschlag
Metall auf Metall

Z (mm)	Achteras Rear axle Essieu arriere Hinterachse	D (mm)	Z (y.o.y.) (mm)
	1339	261	120
	1347	285	
	1354	245	

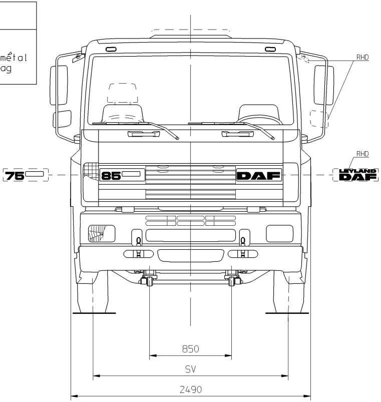
RHD
RHD
75
85
DAF
LEYLAND DAF
850
SV
2490

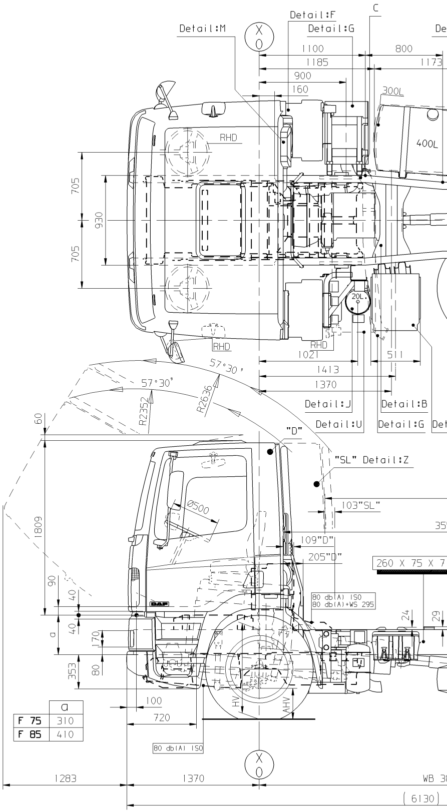
Detail:M
Detail:F
Detail:G
C
De
X
0
1100
1185
900
160
800
1173
300L
400L
RHD
705
930
705
20L
RHD
RHD
1021
511
1413
1370
57°30'
57°30'
R2352
R2636
Detail:J
Detail:B
Detail:U
Detail:G
Det
60
"D"
"SL" Detail:Z
Ø500
103"SL"
35
1809
109"D"
205"D"
260 X 75 X 7
80 db(A) ISO
80 db(A)+WS 295
90
40
40
24
29
a
170
353
80
100
720
HV
AHV
80 db(A) ISO
X
0
1283
1370
WB 3
(6130)

	a
F 75	310
F 85	410

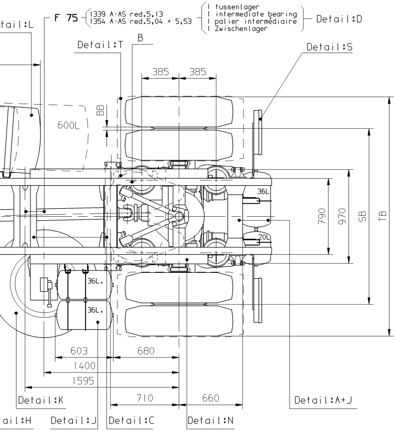
Detail:L
F 75
1339 A-AS red.5,13
1354 A-AS red.5,04 + 5,53
1 tussenlager
1 intermediate bearing
1 palier intermédiaire
1 Zwischenlager
Detail:D
Detail:T
B
Detail:S
385
385
BB
600L
36L
20L
36L.
36L.
790
970
SB
TB
603
680
1400
1595
710
660
Detail:K
Detail:A+J
ail:H
Detail:J
Detail:C
Detail:N

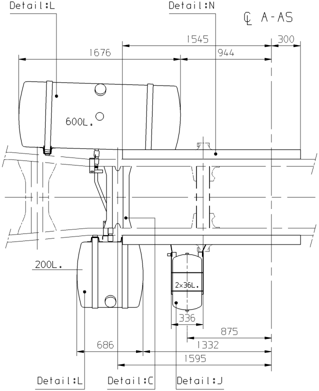
Detail:L
Detail:N
℄ A-AS
1545
300
1676
944
600L.
200L.
2x36L.
336
875
686
1332
1595
Detail:L
Detail:C
Detail:J

Sit 600L. + 200L.

GEEN MATEN VAN TEKENING OPMETEN.
WIJZIGINGEN ZONDER VOORAFGAANDE KENNISGEVING VOORBEHOUDEN.
VOOR UITVOERING VAN HET VOERTUIG RAADPLEGE MEN DE ORDERBEVEST
VOOR DETAILS ZIE SPECIALE TEKENING : 1260800.

DO NOT SCALE DRAWING.
SUBJECT TO MODIFICATION WITHOUT PRIOR NOTICE.
PLEASE SEE NOTE FOR DEFINITE VEHICLE EXECUTION.
FOR DETAILS SEE SPECIAL DRAWING : 1260800 .

NE RIEN RELEVER DU DESSIN.
SOUS RESERVE DE MODIFICATIONS SANS AVIS PREALABLE.
VEUILLEZ CONSULTER LE BON DE COMMANDE POUR L'EQUIPEMENT DU VE
POUR DETAILS VOYEZ PLAN NO. : 1260800.

KEINE ZEICHNUNGSMASSE AUFMESSEN.
AENDERUNGEN OHNE VORANKUENDIGUNG VORBEHALTEN.
DIE AUSFUEHRUNG DES BETREFFENDEN FARHZEUGS ENTNEHME MAN DER A
FUER EINZELHEITEN SIEHE ZEICHNUNG : 1260800.

KABINE	B	C	Voorasbelasting Front axle load Charge essieu avant Achslast vorn kN	
"D"-"SL"	N.V.T.	450x60x30	75	F 75/85
	3185x245x65x5	N.V.T.	75	F 85
			85	

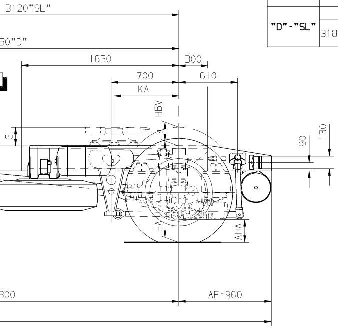
3120"SL"
50"D"
1630
300
700
610
KA
HBV
G
90
130
HA
AHA
800
AE=960

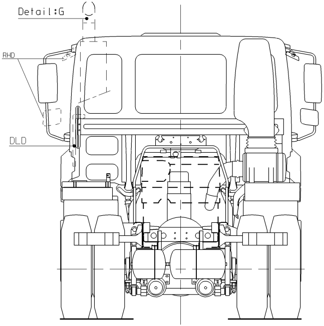
Detail:G
RHD
DLD

IGING.

HICLE CONCERNE.

UFTRAGSBESTAETIGUNG.

modification description	date	drawn by	auth. by	mod.no.	issue
Koppelschotelprofiel maat 1545 was 1630 + Bandenlier maat 1400 was 1670 + Dwarsligger maat 1595 was 1670.(V.O.W. 12033)	970506	RBO		10663	06
F85 met inwendige versterking en 152N as toegevoegd.(Inq.N0263)	961111	JWH		10663	05
Wagenhoogtes maat Y asbelasting 75kN 24"-TRILEX toeg.(Inq. N0149) Koppelschotel met KA=750 150/40 (zie Detail:T).(Inq. N0199) Sit. 600L.+200L. doorverbinding gewijzigd + Brstt 200L. maat 1332 was 1327.(V.O.W.12152)	960523	RBO		10663	04
F75 "D"-kabine toegevoegd.(Inq. N0102) Koppelschotel met KA=670 A=40 toegevoegd(detail:T).(Inq. N0106) Brstt. Sit 600L.+200L. toegevoegd.(Inq. N0126) Spatschermsteunen achteras gewijzigd(detail:T).(V.O.W.11214) Stabilisator ophanging vooras gewijzigd.(V.O.W.11240) Brstt 600L. maat 1676 was 1750(detail:L).(V.O.W.11295) Plaat t.b.v. vervuiling achterwand D-kab. toeg.(V.O.W.11297+11396) Positie spiegels gewijzigd.(V.O.W.11304) F75 tussenlager bij 1339 achteras met red. 5,13 + 1354 achteras met red. 5,04+5,53(detail:D).(V.O.W.11363) Positie Vert.uitlaat(detail:G) gew.(F75 V.O.W.11772+F85 Pr.10077) Vulstukken spatschermen achteras toeg.(Detail:T).(V.O.W.11807) Volgwagen aansluiting toegevoegd.(V.O.W.11835) J-kap + onderinkapseling toegevoegd.(Pr.10675+10077) Voertuighoogtes achterasophanging gew.(CH-Wieloph./lijst 95-06-06) -Maat Z rijstand 212 was 214. -Maat Z Lage stand 140-120 waren reps. 145-125. -Maat Z(y.o.y.) 120 was 124. Kabine badge LEYLAND/DAF toegevoegd.(CH-Layout)	951002	RBO		10663	03
Inw.versterking C gew.(V.O.W.10779) Brstt 300L. was 200L. (Inq N0015) Ventielenunit + 20L.ketel gew.(Proj.10688 centr.smering) Uitlaatmonding links toeg.(Inq N0058)+bochtstuk toeg.(V.O.W.11179) Bordes "D"+"SL" gewijzigd detail:U (V.O.W.11049+11050)	940525	RBO		10663	02
Dwarsligger 2de positie vervallen. Geluidsinkapseling onder vervallen. tekst Y.O.Y. bijgekomen. 1347-achteras was 1346-Achteras. L-steun 360x232x65x5 inw.versterking bijg. F 75:Tekst tussenlager bijgekomen.	930818	RBO		10058	01

general tolerances

tolerance principle

title

FT 75/85
WB 380
BLADVEER V.+ LUCHTVEER A.
LHD/RHD

for drawing interpretation, see DAF standard:

material

surfaces/corners

heat/surface treatment: /

size: **SP**

scale: 1:30

sheet: 1 of 1

model number

authorised by

date

paint specification

third angle projection

This drawing is the property of DAF-Trucks N.V. Eindhoven, the Netherlands and may not be copied in whole or in part without the prior written consent of the owner.

drawn by: R.Bosmans

date: 920619

prod.grp spec.

spec. indicat.

DAF

drawing/issue number: 1260678 /06

source

replacement for

replaced by

CAD Unigraphics II