Voor overige maten, zie nademper zonder side skirts. (blad 1)
For another dimensions, see after silencer without side skirts. (sheet 1)

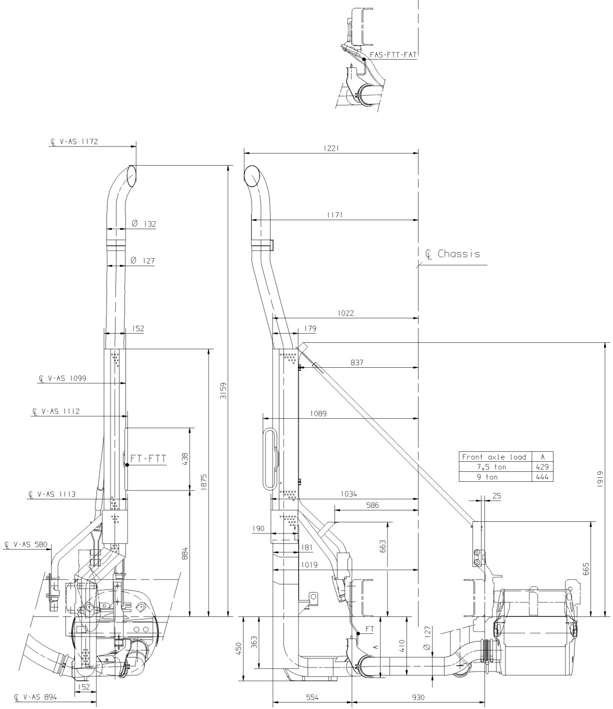
FAS-FTT-FAT
℄ V-AS 1172
1221
Ø 132
1171
Ø 127
℄ Chassis
1022
152
179
837
℄ V-AS 1099
3159
1089
℄ V-AS 1112
FT-FTT
438
1875
1919
℄ V-AS 1113
1034
586
25
190
℄ V-AS 580
181
663
884
1019
665
FT
450
363
A
410
Ø 127
152
℄ V-AS 894
554
930

Front axle load	A
7,5 ton	429
9 ton	444

Detail G FT XF105-FAS XF105-FTT XF105-FAT XF105

Voor overige maten, zie FTP XF105 RHD. (blad 1)
For another dimensions, see FTP XF105 RHD. (sheet 1)

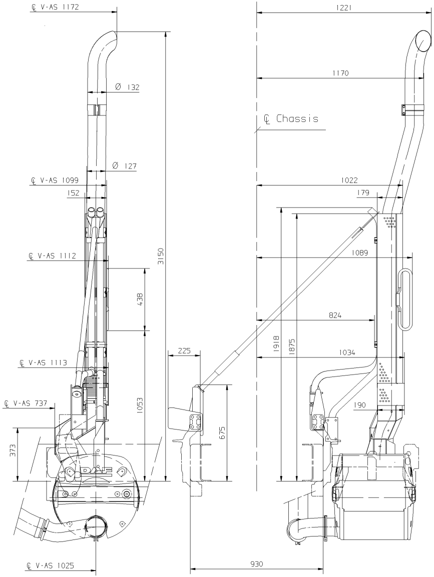
℄ V-AS 1172
1221
1170
Ø 132
℄ Chassis
Ø 127
℄ V-AS 1099
1022
152
179
3150
℄ V-AS 1112
1089
438
824
1918
1875
225
1034
℄ V-AS 1113
190
℄ V-AS 737
1053
675
373
℄ V-AS 1025
930

FTP XF105 WB405 LHD Dual battery chassis

Voor overige maten, zie FT XF105 vertikaal en FT CF75. (blad 2+3)
For another dimensions, see FT XF105 vertical and FT CF75. (sheet 2+3)

Getekende situatie FT CF85 "D"
Drawing represents FT CF85 "D"

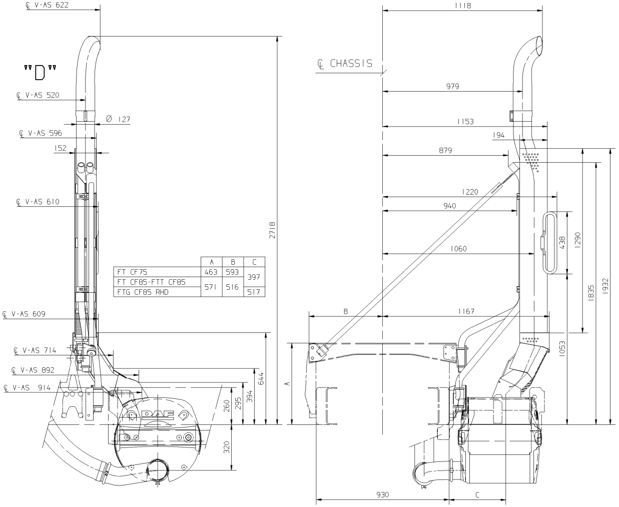
℄ V-AS 622
"D"
℄ V-AS 520
Ø 127
℄ V-AS 596
152
℄ V-AS 610
2718
℄ V-AS 609
℄ V-AS 714
℄ V-AS 892
℄ V-AS 914
644
394
295
260
320
℄ CHASSIS
1118
979
1153
194
879
1220
940
1060
438
1290
1835
1932
B
1167
A
1053
930
C

	A	B	C
FT CF75	463	593	397
FT CF85-FTT CF85	571	516	
FTG CF85 RHD			517

Detail G

FT CF75/85-FTG CF85 RHD-FTT CF85

Voor overige maten, zie FT XF105 + FT CF75/85 vert. + FT CF75. (blad 2+3)
+ FAD XF105-FAC/X CF85 (blad1).
For another dimensions, see FT XF105 + FT CF75/85 vert. + FT CF75. (sheet 2+3)
+ FAD XF105-FAC/X CF85 (sheet 1).

Getekende situatie FA CF85 "D"
Drawing represents FA CF85 "D"

		Met Hitteschield With Shield				Zonder Hitteschield Without Shield			
A	B	C	D	E	F	C	D	E	F
260	919	596	152	1153	194	593	147	1125	185
310	713								

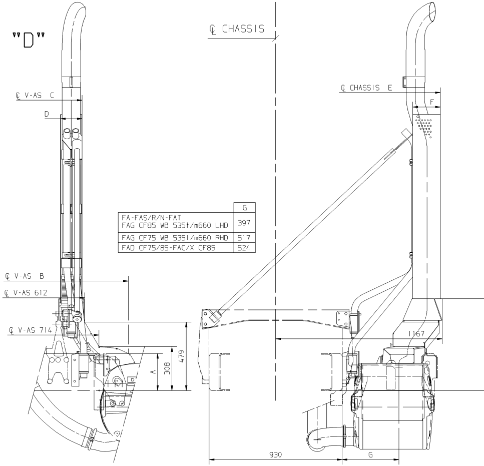
"D"
℄ CHASSIS
℄ V-AS C
D
℄ CHASSIS E
F
℄ V-AS B
℄ V-AS 612
℄ V-AS 714
A
308
479
1167
930
G

	G
FA-FAS/R/N-FAT FAG CF85 WB 535t/m660 LHD	397
FAG CF75 WB 535t/m660 RHD	517
FAD CF75/85-FAC/X CF85	524

FA CF75/85-FAS/R/N CF75/85-FAT CF75/85-
FAG CF85 LHD WB535 t/m 660-FAG CF75 RHD WB535 t/m 660
FAD CF75/85-FAC/X CF85-FAN/FAT CF75 RHD left free

Voor overige maten, zie FT XF105 + FT CF75/85 vert. + FT CF75. (blad 2+3)
+ FAD XF105-FAC/X CF85 (blad1).
For another dimensions, see FT XF105 + FT CF75/85 vert. + FT CF75. (sheet 2+3)
+ FAD XF105-FAC/X CF85 (sheet 1).

Getekende situatie FT CF85 "SL"-"SH"
Drawing represents FT CF85 "SL"-"SH"

	Met Hitteschield With Shield						Zonder Hitteschield Without Shield			
	C	D	E	F	G	H	C	D	E	F
FT-FTG RHD-FTS-FTT	1026	152	1153	194	1040	1220	---	---	---	---
FA-FAG-FAS/R/N-FAT					---	---	1023	147	1125	185

	J
FT-FTP RHD-FA-FAS/R/N-FAT-FTT FAG CF85 WB 535t/m660 LHD	397
FAG CF75 WB 535t/m660 RHD	517
FAD CF75/85-FAC/X CF85	524

"SL"-"SH"

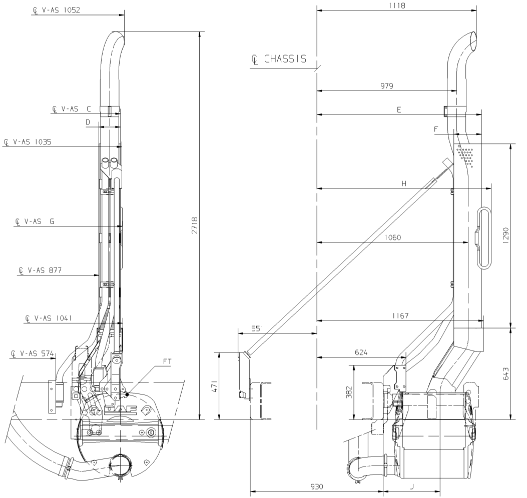
℄ V-AS 1052
℄ V-AS C
D
℄ V-AS 1035
℄ V-AS G
℄ V-AS 877
℄ V-AS 1041
℄ V-AS 574
FT
2718
471
1118
℄ CHASSIS
979
E
F
H
1060
1167
551
624
382
1290
643
930
J

FT CF75/85-FTG/P CF85 RHD-FA CF75/85-FAS/R/N CF75/85-FTT CF85-
FAG CF85 LHD WB535 t/m 660-FAG CF75 RHD WB535 t/m 660-
FAT CF75/85-FAD CF75/85-FAC/X CF85-FAN/FAT CF75 RHD left free

Detail G

Voor overige maten, zie FAG CF85 WB480 LHD + FAG CF75 WB430+480 LHD. (blad
For another dimensions, see FAG CF85 WB480 LHD + FAG CF75 WB430+480 LHD. (sh

Getekende situatie FAG CF85 "D"
Drawing represents FAG CF85 "D"

"D"

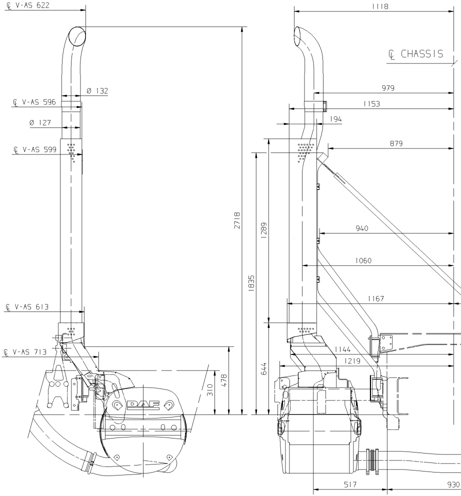
℄ V-AS 622
Ø 132
℄ V-AS 596
Ø 127
℄ V-AS 599
℄ V-AS 613
℄ V-AS 713
2718
310
478
1835
1289
644
1118
℄ CHASSIS
979
1153
194
879
940
1060
1167
1144
1219
517
930

FAG CF85 LHD WB480-
FAG CF75 LHD WB430+480

+3)
eet 1+3)

	A	B
CF75	463	593
CF85	571	516

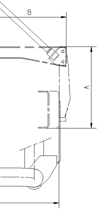

GEEN MATEN VAN TEKENING OPMETEN.
WIJZIGINGEN ZONDER VOORAFGAANDE KENNISGEVING VOORBEHOUDEN.
VOOR UITVOERING VAN HET VOERTUIG RAADPLEGE
MEN DE ORDERBEVESTIGING.
VOOR AFMETINGEN VAN DE LANGSLIGGERS ZIE DETAIL:B.

DO NOT SCALE DRAWING.
SUBJECT TO MODIFICATION WITHOUT PRIOR NOTICE.
PLEASE SEE NOTE FOR DEFINITE VEHICLE LAY-OUT.
FOR THE SECTIONAL DIMENSIONS OF THE MAIN GIRDERS,
SEE DETAIL:B.

NE RIEN RELEVER DU DESSIN.
SOUS RESERVE DE MODIFICATIONS SANS AVIS PREALABLE.
VEUILLEZ CONSULTER LE BON DE COMMANDE
POUR L EQUIPEMENT DU VEHICLE CONCERNE.
EN CE QUI CONCERNE LA SECTION DES LONGERONS VOIR DETAIL:B.

KEINE ZEICHNUNGSMASSE AUFMESSEN.
ANDERUNGEN OHNE VORANKUNDIGING VORBEHALTEN.
DIE AUSFUHRUNG DES BETREFFENDEN FAHRZUEGS
ENTNEHME MAN DER AUFTRAGSBESTATIGUNG.
FUR DIE SCHNITTMASSE DER LANGSTRAGER SIEHE DETAIL:B.

DETAIL G CF75/85 - XF105.

"D"= DAGKABINE
DAY KAB
CABINE COURTE
NORMALFAHRERHAUS

"SL"= SLAAPKABINE
SLEEPER KAB
CABINE PROFONDE
FERNFAHRERHAUS

"SH"= SLAAPHOOGKABINE
HIGH-ROOF SLEEPER KAB
CABINE PROFONDE SURELEVEE
GROßRAUMFERNFAHRERHAUS

℄ V-AS = ℄-VOORAS
-FRONT AXLE
-ESSIEU AVANT
-VORDERACHSE

℄ A-AS = ℄-ACHTERAS
-REAR AXLE
-ESSIEU ARRIERE
-HINTERACHSE

℄ TANDEM = ℄-TANDEM
-TANDEM
-TANDEM
-TANDEM

1) = BLADVERING - VOOR + ACHTER
LEAF SUSPENSION - FRONT + REAR
SUSPENSION A LAMES - AVANT + ARRIERE
BLATTFEDERUNG - VORN + HINTEN

℄ SLEEPAS = ℄-SLEEPAS
-TRAILLING AXLE
-ESSIEU FOU
-NACHLAUFACHSE

2) = BLADVERING - VOOR + LUCHTVERING -ACHTER
LEAF SUSPENSION - FRONT + AIR SUSPENSION - REAR
SUSPENSION A LAMES - AVANT + SUSPENION PNEUMATIQUE -ARRIERE
BLATTFEDERUNG - VORN + LUFTFEDERUNG - HINTER

3) = LUCHTVERING - VOOR + ACHTER
AIR SUSPENSION - FRONT + REAR
SUSPENSION PNEUMATIQUE - AVANT + ARRIERE
LUFTFEDERUNG - VORN + HINTEN

℄-KAB= ℄-KABINE
-KAB
-CABINE
-FAHRERHAUS

modification description	date	drawn by	auth. by	mod.no.	issue
* Voor wijzigingen zie blad 1.	080707	RBO		10663	06
* Voor wijzigingen zie blad 1.	080225	RBO		10663	05
* Voor wijzigingen zie blad 1.	070416	RBO		10663	04
* Voor wijzigingen zie blad 1.	060918	RBO		10663	03
* Voor wijzigingen zie blad 1.	060328	RBO		10663	02

general tolerances
tolerance principle
for drawing interpretation, see DAF standard:
material
surfaces/corners
heat/surface treatment /
authorised by
date
paint specification

title
DETAILS G
CF75/85 + XF105
Proj. 10680+10820+10841

size SP
scale 1:20
sheet 2 of 4
model number

third angle projection

This drawing is the property of DAF-Trucks N.V. Eindhoven, the Netherlands and may not be copied in whole or in part without the prior written consent of the owner.

drawn by R. Bosmans
date 050427
prod.grp spec.
spec. indicat.
DAF
drawing/issue number 1668103/06
source
replacement for
replaced by
CAD Unigraphics II